7811-7553

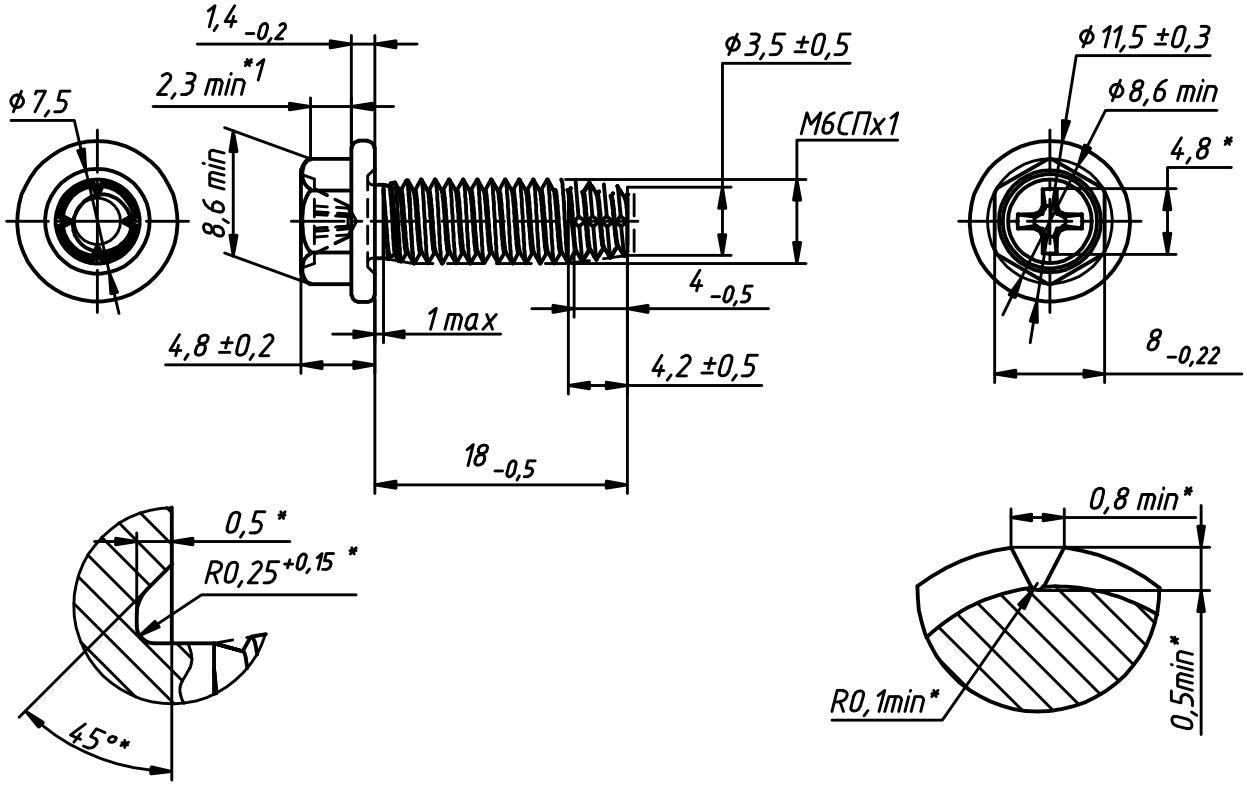


1. Поверхностная твердость после термообработки должна быть по Виккерсу не менее 450 HV0,3.
2. Глубина цементированного слоя должна быть не менее 0,15 мм.
3. Твёрдость сердцевины после цементации должна быть не менее 270 HV10.
4. Минимальное сопротивление скручиванию не менее 13 Н×м.
5. Остальные требования к механическим свойствам по СТБ ИСО 2702-2001.
6. * Размеры обеспеч. инстр.
7. *1 Минимальная высота, требуемая для надлежащего захвата ключом. Размер ⌀8,6 min должен обеспечиваться в пределах этого диапазона.
8. Форма и размеры углублений в головке и поверхности В не регламентируются.
9. Неуказанные предельные отклонения размеров по ±IT14/2.
10. Крестообразный шлиц тип Н №2 по ГОСТ 10753-86. Глубина вхождения калибра в шлиц не менее 2,5 мм. Глубину вхождения калибра в шлиц измерять относительно контрольной плоскости Г.
11. Наружный диаметр резьбы – $6^{-0,026}_{-0,206}$ мм.
12. Допуски размеров, отклонения формы и расположения поверхностей по ГОСТ 1759.1-82 для изделий класса точности А.
13. Дефекты поверхности по ГОСТ 1759.2-82 для изделий класса точности А.
14. Остальные технические требования по ГОСТ 1759.0-87 для изделий класса точности А.
15. По требованию потребителя покрытие Ц6хр.бцв. ГОСТ 9.303-84.
16. Пример условного обозначения: "Винт М6х18.Ц6хр.бцв черт.7811-7553".

| Изм. | Лист | № докум. | Подп. | Дата | 7811-7553 | | | |
|---|---|---|---|---|---|---|---|---|
| Разраб. | | Козловский | | 30.06.16 | Винт резьбонарезающий М6х18 | Лит. | Масса | Масштаб |
| Пров. | | Блажевич | | | | Ø А | 4,8 гр. | 2:1 |
| Т.контр. | | | | | | Лист | Листов 1 | |
| Метролог | | Спасибенко | | | Сталь 20Г2Р ТУ 14-1-4486-88 | ОАО "Речицкий метизный завод" | | |
| Н.контр. | | Печерская | | | | | | |
| Утв. | | Печерский | | | | | | |

Перв. примен. | Справ. № | Подп. и дата | Инв. № дубл. | Взам. инв. № | Подп. и дата | Инв. № подл.

Копировал Формат А4